ΥΠΟΜΝΗΜΑ

1. Φυσικό έδαφος ή επίπεδο αποθέσεων
2. Αφαίρεση φυτικής γης, σε βάθος 0,30m
3. Κατασκευή επιχώματος από δάνεια υλικών (ΕΛΟΤ ΤΠ 1501-02-07-01-00).
4. Διαμόρφωση στάθμης χωματουργικού, έπειτα από εκσκαφές και επιχώσεις
5. Υπόβαση οδοστρωσίας από θραυστό υλικό λατομείου, σύμφωνα με τις Εθνικές Τεχνικές Προδιαγραφές
   (ΕΛΟΤ ΤΠ 1501-05-03-03-00), σε δύο (2) στρώσεις συμπυκνωμένου πάχους 0,10m έκαστη
6. Βάση οδοστρωσίας από θραυστό υλικό λατομείου, σύμφωνα με τις Εθνικές Τεχνικές Προδιαγραφές
   (ΕΛΟΤ ΤΠ 1501-05-03-03-00), σε δύο (2) στρώσεις συμπυκνωμένου πάχους 0,10m έκαστη
7. Ασφαλτική στρώση βάσης, σύμφωνα με τις Εθνικές Τεχνικές Προδιαγραφές
   (ΕΛΟΤ ΤΠ 1501-05-03-11-04), σε μία (1) στρώση συμπυκνωμένου πάχους 0,05m
8. Ασφαλτική στρώση κυκλοφορίας, σύμφωνα με τις Εθνικές Τεχνικές Προδιαγραφές
   (ΕΛΟΤ ΤΠ 1501-05-03-11-04), σε μία (1) στρώση συμπυκνωμένου πάχους 0,05m
9. Έρεισμα από θραυστά αδρανή υλικά, σύμφωνα με τις Εθνικές Τεχνικές Προδιαγραφές (ΕΛΟΤ ΤΠ 1501-05-03-03-00)
10. Μονόπλευρο χαλύβδινο στηθαίο, που τοποθετείται με έμπηξη στο έρεισμα (σε επικίνδυνες θέσεις κατά ΟΜΟΕ-ΣΑΟ)
    ικανότητας συγκράτησης Ν2 και λειτουργικού πλάτους W2, κατηγορίας σφοδρότητας πρόσκρουσης Α (σχέδιο ενδεικτικό)
11. Χαλύβδινο στηθαίο ασφαλείας τεχνικών έργων, ικανότητας συγκράτησης Η1, λειτουργικού πλάτους W4 (σχέδιο ενδεικτικό)
12. Άνω πλάκα οχετού από οπλισμένο σκυρόδεμα C20/25 (πάχος 0,6m)
13. Δεύτερη φάση σκυροδέτησης πλευρικής κατασκευής από σκυρόδεμα
14. Διπλή στρώση ασφαλτόπανου επί τσιμεντοκονίας (πάχος 3cm)
15. Σκυρόδεμα κλίσεων ελάχιστου πάχους 4cm, κατηγορίας C12/15

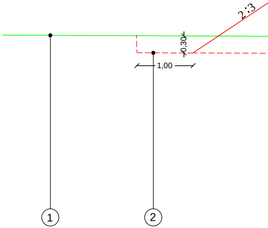

ΤΥΠΙΚΗ ΔΙΑΤΟΜΗ ΟΔΟΥ

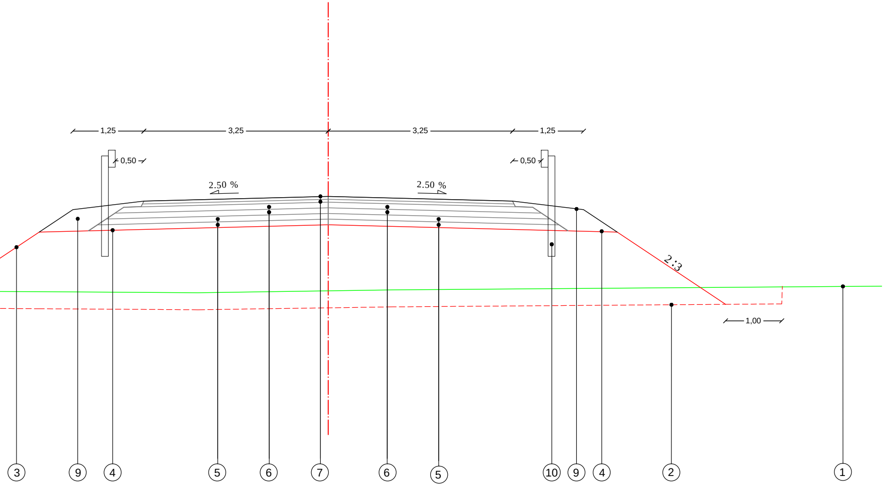

ΤΥΠΙΚΗ ΔΙΑΤΟΜΗ ΟΔΟΥ
(ΧΑΡΑΞΗ ΜΕΣΩ ΥΦΙΣΤΑΜΕΝΗΣ ΟΔΟΥ)

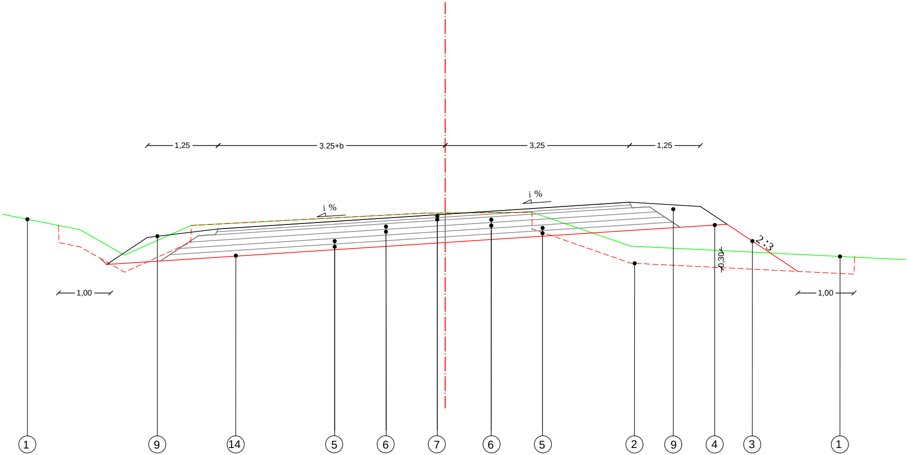

ΤΥΠΙΚΗ ΔΙΑΤΟΜΗ ΟΔΟΥ
(ΕΠΙ ΤΟΥ ΤΕΧΝΙΚΟΥ ΔΙΑΒΑΣΗΣ)

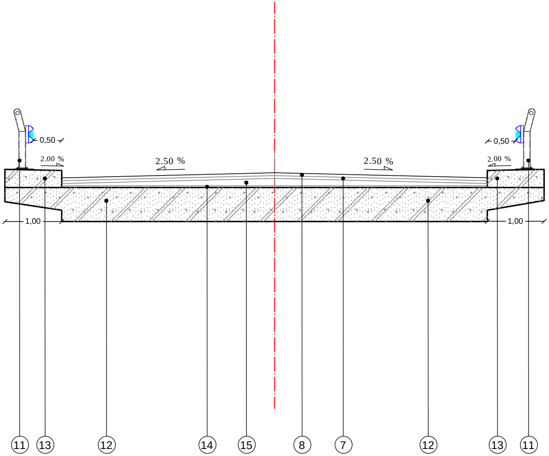

εργοδότης

ΕΛΛΗΝΙΚΗ ΔΗΜΟΚΡΑΤΙΑ
ΠΕΡΙΦΕΡΕΙΑ ΚΕΝΤΡΙΚΗΣ ΜΑΚΕΔΟΝΙΑΣ
ΔΗΜΟΣ ΩΡΑΙΟΚΑΣΤΡΟΥ

έργο

ΚΑΤΑΣΚΕΥΗ ΔΙΑΒΑΣΗΣ ΓΑΛΛΙΚΟΥ ΠΟΤΑΜΟΥ ΣΤΗΝ Τ.Κ. ΦΙΛΑΔΕΛΦΕΙΑΣ

μελέτη

ΜΕΛΕΤΗ ΟΔΟΠΟΙΙΑΣ

ανάδοχος

ISO 9001 ISO 14001

Πλ. Ιπποδρομίου 7 - 546 21 Θεσσαλονίκη
Τ. 2310 250601-3 - F. 2310 230428
yetos@otenet.gr - www.yetos.gr

Σύμβουλοι - Μελετητές
Ανάπτυξης & Υποδομών

ΤΥΠΙΚΕΣ ΔΙΑΤΟΜΕΣ

κλίμακα 1/50

αριθμός σχεδίου Ο-6

μελετήθηκε - Ο - Μελετητής	ελέγχθηκε - Ο - Επιβλέπων	εγκρίθηκε & θεωρήθηκε - Η - Προϊσταμένη της Δ/νουσας Υπηρεσίας
Δερβενιωτάκης Δημήτριος Πολιτικός Μηχανικός, M.Sc.		
Για την Εταιρεία		
Κουτάλου Βασιλική Νόμιμος Εκπρόσωπος και Διαχειρίστρια	**Κανελλόπουλος Κωνσταντίνος** Πολιτικός Μηχανικός με Γ' β.	**Τόλια Ελένη** Αγρονόμος Τοπογράφος Μηχανικός με Β΄ β.

ΙΑΝΟΥΑΡΙΟΣ 2016 - έκδοση Α
κωδικός αρχείου CHF007A